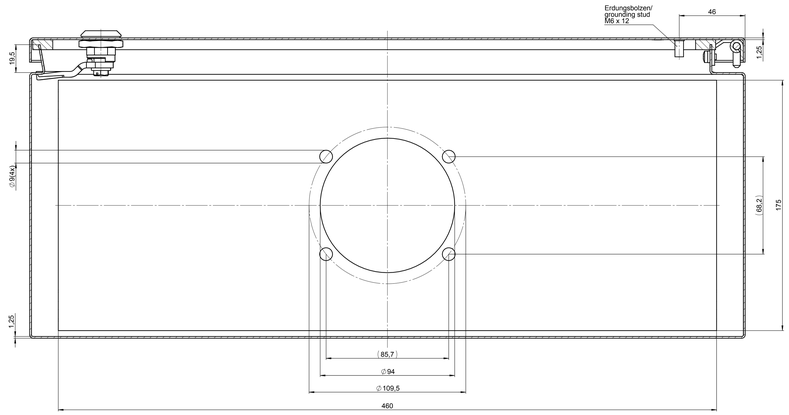

Deckeldraufsicht/ lid top view

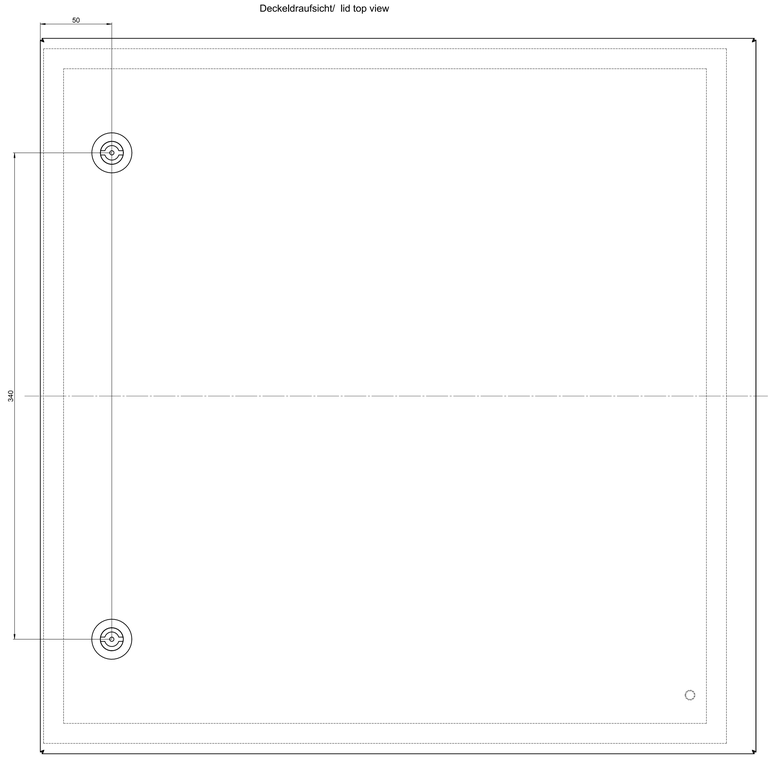

Unterteil / base

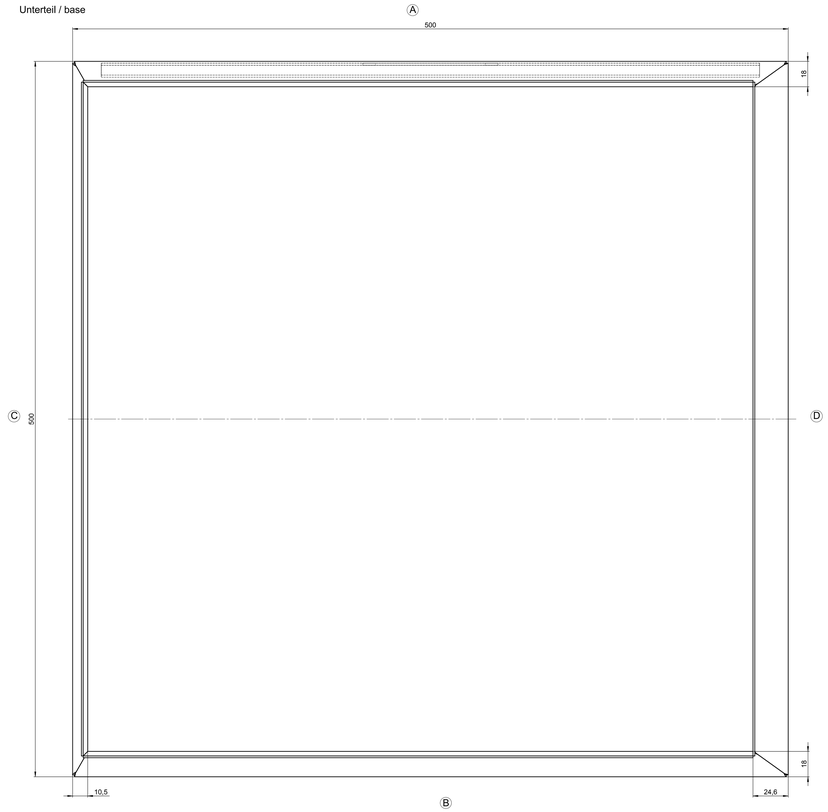

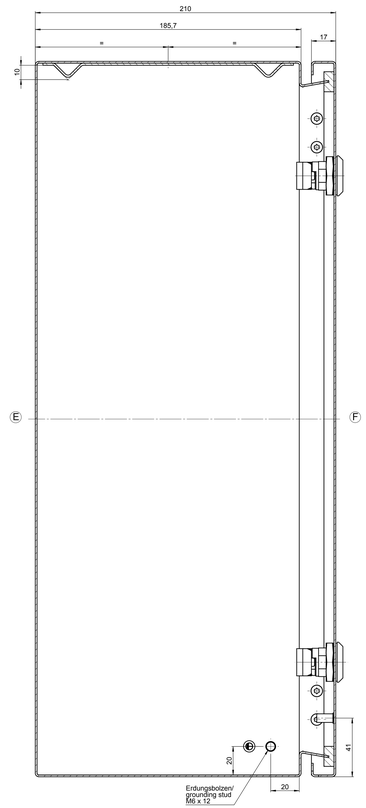

KAT37.025521