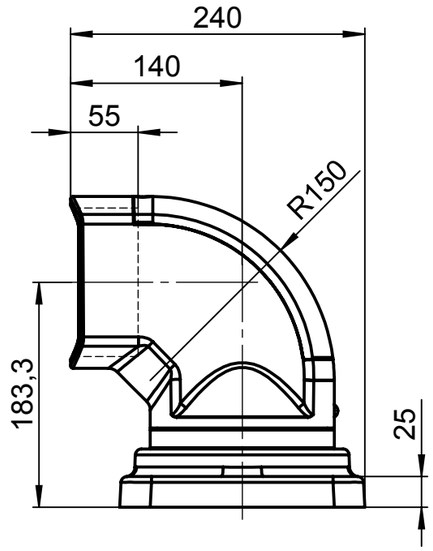

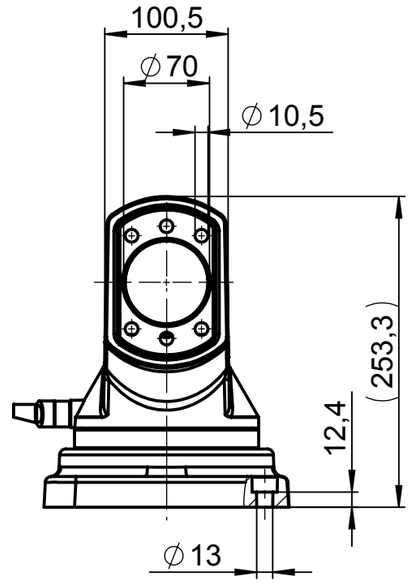

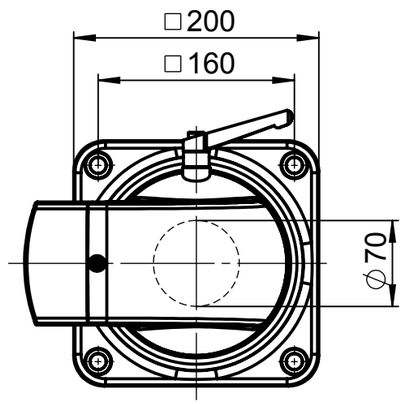

Aufsatzgelenk GTL
Bestell-Nr. 49.62 66 00